实验室交流周报告

——第十一周

报 告 人：汪继龙

时　间：2018.05.18

本周工作

- 阅读文献。
  - 《Cardiologist-Level Arrhythmia Detection with Convolutional Neural Networks》
  - Andrew Y. Ng，斯坦福大学
  - 用卷积神经网络对心电疾病监测，准确率超过了专业的心电医生。
- 准备实验数据。
  - 心电分割实验数据；

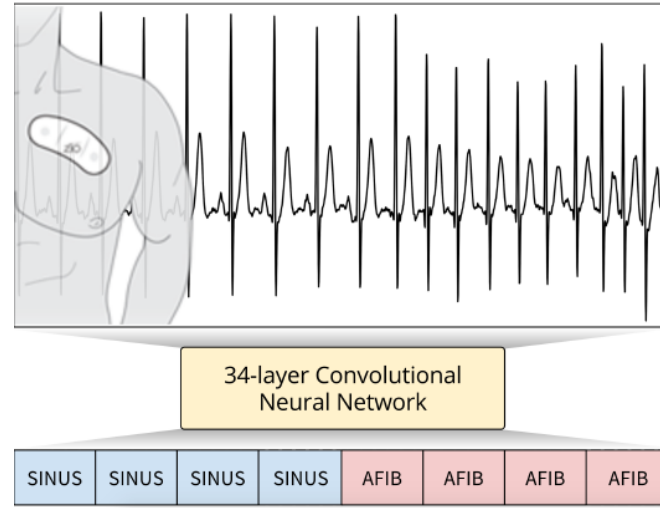

模型

- 网络总共33层，采用了Resnet技术。并且实验结果超过了心电专家。
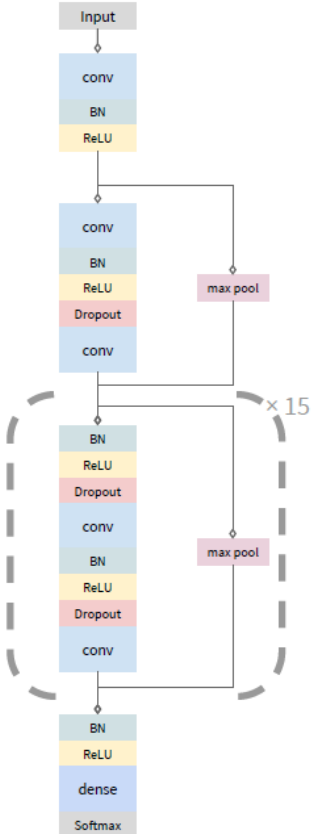
	Seq		Set	
	Model	Cardiol.	Model	Cardiol.
Class-level F1 Score				
AFIB	**0.604**	0.515	**0.667**	0.544
AFL	**0.687**	0.635	**0.679**	0.646
AVB_TYPE2	**0.689**	0.535	**0.656**	0.529
BIGEMINY	**0.897**	0.837	**0.870**	0.849
CHB	**0.843**	0.701	**0.852**	0.685
EAR	**0.519**	0.476	**0.571**	0.529
IVR	**0.761**	0.632	**0.774**	0.720
JUNCTIONAL	0.670	**0.684**	**0.783**	0.674
NOISE	**0.823**	0.768	**0.704**	0.689
SINUS	**0.879**	0.847	**0.939**	0.907
SVT	**0.477**	0.449	**0.658**	0.556
TRIGEMINY	**0.908**	0.843	**0.870**	0.816
VT	0.506	**0.566**	0.694	**0.769**
WENCKEBACH	**0.709**	0.593	**0.806**	0.736
Aggregate Results				
Precision (PPV)	**0.800**	0.723	**0.809**	0.763
Recall (Sensitivity)	**0.784**	0.724	**0.827**	0.744
F1	**0.776**	0.719	**0.809**	0.751